PHILIPS

Koptelefoon

6000 Serie

TAH6509

Handleiding

Registreer je product voor ondersteuning op:
www.philips.com/support

Inhoud

1 Belangrijke veiligheidsaanwijzingen 2
Veiligheid van het gehoor 2
Algemene informatie 2

2 Uw draadloze Actieve Ruisonderdrukking hoofdtelefoon 4
Verpakkingsinhoud 4
Andere apparaten 4
Overzicht van uw draadloze hoofdtelefoon 5

3 Ingebruikname 6
Batterij opladen 6
App downloaden 6
De hoofdtelefoon voor de eerste keer met uw Bluetooth-apparaat koppelen 6
De hoofdtelefoon met een ander Bluetooth-apparaat koppelen 7

4 Gebruik van je koptelefoon 8
Sluit de hoofdtelefoon aan op uw Bluetooth-apparaat 8
ANC regelen (Actieve ruisonderdrukking) 8
Aan/uit 9
Oproepen en muziek beheren 9
Spraakassistent 9
LED-indicator status hoofdtelefoon 10

5 De hoofdtelefoon resetten 11

6 Technische gegevens 11

7 Kennisgeving 12
Conformiteitsverklaring 12
Verwijdering van je oude product en batterij 12
Verwijdering ingebouwde batterij 12
Naleving van EMF 12
Milieu-informatie 13
Kennisgeving van naleving 13

8 Handelsmerken 14

9 Veelgestelde vragen 15

1 Belangrijke veiligheids-aanwijzingen

Veiligheid van het gehoor

Opgelet

- Voorkom gehoorbeschadiging door de koptelefoon niet gedurende lange tijd bij hoog volume te gebruiken. Zet het volume altijd op een veilig niveau. Hoe hoger het volume, hoe korter de veilige luistertijd is.

Zorg dat u de volgende richtlijnen in acht neemt wanneer u uw hoofdtelefoon gebruikt.

- Luister op redelijke volumes gedurende een redelijke periode.
- Voorkom dat je het volume continu naar boven bijstelt omdat je oor gewend raakt aan het volume.
- Zet het volume niet zo hoog dat je niet kunt horen wat er om je heen gebeurd.
- Wees extra voorzichtig of stop gebruik van het apparaat bij potentieel gevaarlijke situaties.
- Overmatige geluidsdruk van koptelefoons en hoofdtelefoons kan gehoorverlies veroorzaken.
- Het gebruik van een hoofdtelefoon met beide oren bedekt tijdens het rijden wordt niet aanbevolen en kan in sommige gebieden illegaal zijn.
- Vermijd voor je eigen veiligheid afleiding door muziek of telefoongesprekken in het verkeer of andere potentieel gevaarlijke situaties.

Algemene informatie

Voorkom schade of storingen:

Opgelet

- Stel de koptelefoon niet bloot aan extreme hitte.
- Laat de koptelefoon niet vallen.
- Koptelefoons mogen niet worden blootgesteld aan waterspatten of overmatige vochtigheid. (Raadpleeg de IP-classificatie van het specifieke product).
- De koptelefoon niet in water onderdompelen.
- Laad de hoofdtelefoon niet op als de connector of aansluiting nat is.
- Gebruik geen schoonmaakmiddelen die alcohol, ammoniak, benzeen of schuurmiddelen bevatten.
- Gebruik regelmatig een schone, vochtige doek om uw hoofdtelefoon schoon te maken - vooral de geluidsleidingen en de microfoonopeningen - en voorkom ophoping van stoffen zoals zweet of oorsmeer.
- Als er zweet- of waterdruppels in de geluidsleidingen, luchtgaten of microfoongaten achterblijven, zal het geluidsniveau tijdelijk afnemen of helemaal wegvallen. Dit is geen storing. Gebruik een zachte, vochtige doek om de hoofdtelefoon grondig te drogen. U kunt ook de oordopjes verwijderen, de geluidskabels naar beneden draaien en de hoofdtelefoon ongeveer vijf keer zachtjes op een droge doek of iets dergelijks tikken om het water dat zich binnenin verzameld heeft te verwijderen.
- Zorg ervoor dat de hoofdtelefoon volledig droog is voordat u hem oplaadt en gebruikt. Vermijd het gebruik van alcoholpads voor eenmalig gebruik of andere reinigingsmiddelen.
- De geïntegreerde batterij mag niet worden blootgesteld aan extreme hitte, direct zonlicht, vuur, enz.
- Explosiegevaar als de batterij verkeerd wordt vervangen. Vervang alleen door hetzelfde of een equivalent type.
- Om de specifieke IP-classificatie te bereiken, moet het klepje van de oplaadsleuf gesloten zijn.
- Het weggooien van een batterij in vuur of een hete oven, of het mechanisch pletten of snijden van een batterij kan leiden tot een explosie.
- Het achterlaten van een batterij in een omgeving met extreem hoge temperaturen kan leiden tot een explosie of lekkage van brandbare vloeistoffen of gassen.
- Een batterij blootstellen aan extreem lage luchtdruk kan leiden tot een explosie of het lekken van brandbare vloeistof of gas.
- Het vervangen van een batterij door een onjuist type kan de hoofdtelefoon en de batterij ernstig beschadigen (bijvoorbeeld in het geval van sommige lithiumbatterijen).
- Als de hoofdtelefoon lange tijd niet wordt gebruikt, begint de oplaadbare batterij lading te verliezen. Om dit verlies te voorkomen, moet u de batterij minstens om de drie maanden volledig opladen.

- Om brandgevaar te voorkomen, wordt de apparatuur alleen gevoed door een externe stroomvoorziening waarvan de uitgang voldoet aan PS1 (met een uitgangscapaciteit van minder dan 15 W).

Bedrijfs- en opslagtemperaturen en vochtigheid

- Bewaar op een plaats waar de temperatuur tussen -20 °C (-4 °F) en 50 °C (122 °F) ligt met maximaal 90 % relatieve vochtigheid.
- Gebruiken op een plaats waar de temperatuur tussen 0 °C (32 °F) en 45 °C (113 °F) ligt met maximaal 90 % relatieve vochtigheid.
- De gebruiksduur van de batterij kan korter zijn bij hoge of lage temperaturen.

2 Uw draadloze Actieve Ruis-onderdruk-king hoofdte-lefoon

Gefeliciteerd met de aankoop en welkom bij Philips! Als u volledig wilt profiteren van de ondersteuning die Philips biedt, registreer uw product dan op www.philips.com/support.
Met deze Philips headphones kunt u:

- Draadloos handsfree bellen
- Draadloos van muziek genieten en deze bedienen
- Probleemloos schakelen tussen oproepen en muziek
- Ruisonderdrukking

Verpakkingsinhoud

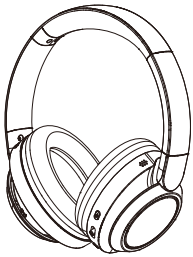

Actieve ruisonderdrukking draadloze hoofdtelefoon TAH6509

USB-oplaadkabel (alleen voor opladen)

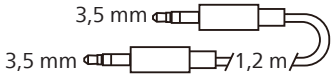

Audiokabel

Snelstartgids

Wereldwijde garantie

Veiligheidsinformatie

Andere apparaten

Een mobiele telefoon of apparaat (bijv. notebook, tablet, Bluetooth-adapters, MP3-spelers etc.) dat Bluetooth ondersteunt en compatibel is met de hoofdtelefoon (zie 'Technische gegevens' op pagina 11).

Overzicht van uw draadloze hoofdtelefoon

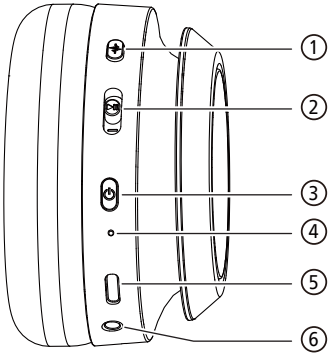

1. Knop ANC/Bewustwordingsmodus
2. Multi-Functieknop (MFB)
3. Aan/uit-knop
4. LED-indicator
5. USB-C oplaadsleuf
6. Aansluiting voor audiokabel

3 Ingebruikname

Batterij opladen

Opmerking

- Voordat u uw hoofdtelefoon gebruikt, moet u de batterij 2 uur lang opladen voor een optimale batterijcapaciteit en levensduur.
- Gebruik alleen de originele USB-C oplaadkabel om schade te voorkomen.
- Beëindig uw gesprek voordat u gaat opladen. Als u de oortelefoons aansluit om op te laden, worden ze uitgeschakeld.
- Als de hoofdtelefoon lange tijd niet wordt gebruikt, begint de oplaadbare batterij lading te verliezen. Om dit verlies te voorkomen, moet u de batterij minstens om de drie maanden volledig opladen.

De meegeleverde USB-kabel op deze ingang aansluiten:

- De USB-C oplaadsleuf op de koptelefoon en;
- De lader/USB-poort van een computer.

↳ De LED wordt rood tijdens het opladen en gaat uit wanneer de koptelefoon volledig is opgeladen.

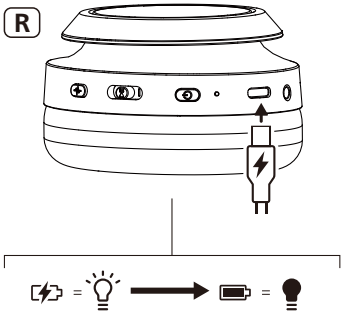

Tip

- Normaal duurt een volledige oplaadbeurt two uur.

App downloaden

Scan de QR-code/druk op de knop 'Downloaden' of zoek 'Philips Headphones' in de Apple App Store of Google Play om de app te downloaden.

Ingebruikname

Met de Philips Headphones App hebt u de controle over de muziek waarnaar u luistert. U kunt het geluid aanpassen zodat uw muziek- en belervaring altijd het beste bij u past.

De hoofdtelefoon voor de eerste keer met uw Bluetooth-apparaat koppelen

1 Zorg ervoor dat de hoofdtelefoon volledig is opgeladen en uitgeschakeld.

2 Houd de aan/uit-knop 2 seconden ingedrukt, de hoofdtelefoon gaat in de koppelstand en is klaar om verbinding te maken.

↳ De LED op de hoofdtelefoon knippert afwisselend wit en blauw.

↳ De hoofdtelefoon staat nu in de koppelstand en is klaar om gekoppeld te worden met een Bluetooth-apparaat (bijv. een mobiele telefoon).

3 Schakel de Bluetooth-functie van uw Bluetooth-apparaat in.

4 Koppel de hoofdtelefoon met uw Bluetooth-apparaat, raadpleeg de gebruikershandleiding van uw Bluetooth-apparaat.

Opmerking

- Als de hoofdtelefoon na het inschakelen geen eerder aangesloten Bluetooth-apparaat kan vinden, zet hem dan in de koppelstand (druk na het uitschakelen nogmaals 5 seconden op de aan/uit-knop).

Het volgende voorbeeld laat zien hoe u de hoofdtelefoon kunt koppelen met uw Bluetooth-apparaat.

1 Schakel de Bluetooth-functie van uw Bluetooth-apparaat in, selecteer **Philips TAH6509**.

2 Voer het wachtwoord van de hoofdtelefoon "**0000**" (4 nullen) in als daarom wordt gevraagd. Voor apparaten met Bluetooth 3.0 of hoger hoeft u geen wachtwoord in te voeren.

Philips TAH6509

De hoofdtelefoon met een ander Bluetooth-apparaat koppelen

Als u een ander Bluetooth-apparaat met de hoofdtelefoon wilt koppelen, schakelt u de hoofdtelefoon uit, drukt u vervolgens 5 seconden op de aan/uit-knop en ontdekt u het tweede apparaat zoals bij de normale koppeling.

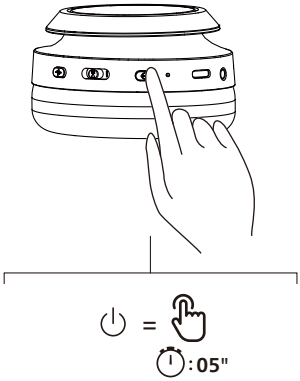

Opmerking

- De hoofdtelefoon slaat 5 apparaten op in het geheugen. Als u meer dan 5 apparaten probeert te koppelen, wordt het apparaat dat het eerst werd gekoppeld, vervangen door het nieuwe.

4 Gebruik van je koptelefoon

Sluit de hoofdtelefoon aan op uw Bluetooth-apparaat

1 Schakel de Bluetooth-functie van uw Bluetooth-apparaat in.

2 Houd de aan/uit-knop ingedrukt om de hoofdtelefoon in te schakelen.

↳ De witte LED gaat na twee seconden aan

↳ De koptelefoon wordt automatisch opnieuw gekoppeld met de laatst verbonden mobiele telefoon/Bluetooth-apparaat

Tip

- Als u de Bluetooth-functie van uw Bluetooth-apparaat inschakelt nadat u de hoofdtelefoon hebt ingeschakeld, moet u naar het Bluetooth-menu van het apparaat gaan en de hoofdtelefoon handmatig met het apparaat verbinden.

Opmerking

- Bij sommige Bluetooth-apparaten verloopt de verbinding niet automatisch. In dat geval moet u naar het Bluetooth-menu van uw apparaat gaan en de hoofdtelefoon handmatig aansluiten op het Bluetooth-apparaat.

ANC regelen (Actieve ruisonderdrukking)

U kunt tussen verschillende ANC-modi schakelen door één keer op de knop ANC/Bewustwordingsmodus te drukken.

- De ANC-functie wordt automatisch geactiveerd wanneer u de hoofdtelefoon inschakelt.
- Druk één keer op de knop ANC om de ANC-functie uit te schakelen.
- Druk nogmaals op de knop ANC om over te schakelen naar de bewustwordingsmodus.

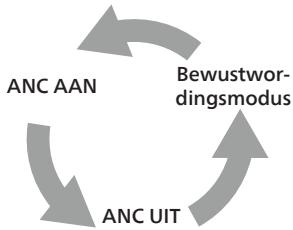

Functie	Knop	Bediening
ANC AAN	ANC-knop	Eén keer drukken
ANC UIT	ANC-knop	Eén keer drukken
Bewustwor-dingsmodus	ANC-knop	Eén keer drukken
Snel be-wustzijn	ANC-knop	Houd de ANC-knop 1 seconde ingedrukt, sluit af wan-neer u deze loslaat

Aan/uit

Functie	Knop	Bediening
Zet de koptelefoon aan	⏻	2 seconden ingedrukt houden
Zet de koptelefoon uit	⏻	2 seconden ingedrukt houden

Oproepen en muziek beheren

Muziek regelen

Functie	Knop	Bediening
Muziek afspelen of pauzeren	MFB	Eén keer drukken
Volgende nummer	MFB	Omhoog naar "+" gedurende 1 seconde
Vorige nummer	MFB	1 seconde omlaag naar "-"
Stel volume in +	MFB	Eenmaal omhoog drukken naar "+"
Stel volume in -	MFB	Eén keer omlaag naar "-".

Oproep beantwoorden

Functie	Knop	Bediening
Ophalen	MFB	Eén keer drukken
Gesprek ophangen/ gesprek weigeren	MFB	1 seconde ingedrukt houden

Bellen in drie richtingen

Functie	Knop	Bediening
Huidig gesprek vasthouden en inkomend gesprek accepteren	MFB	Eén keer drukken
Huidig gesprek vasthouden en inkomend gesprek weigeren	MFB	1 seconde ingedrukt houden
Wisselen tussen tweeweggesprek en driewegge-sprek	MFB	Eén keer drukken

Spraakassistent

Functie	Knop	Bediening
Spraakassistent (Siri/Google) activeren	MFB	1 seconde ingedrukt houden
Spraakassistent stoppen	MFB	Eén keer drukken

Functie	Knop	Bediening
Spelmodus	⏻	Dubbel drukken
Dynamische bas	MFB	Dubbel drukken

LED-indicator status hoofdtelefoon

Status koptelefoon	Indicator
De hoofdtelefoon is aangesloten op een Bluetooth-apparaat	Blauwe LED brandt 2 seconden
De koptelefoon is klaar om te worden gekoppeld	De LED knippert afwisselend blauw en rood
De koptelefoon is ingeschakeld maar niet verbonden met een Bluetooth-apparaat	Witte LED knippert om de 7 seconden (schakelt automatisch uit na 5 minuten)
Opladen	Witte LED brandt
Opladen voltooid	Witte LED is uit
Batterij bijna leeg	Het witte LED-lampje knippert langzaam om de 5 seconden
Oplaadfout	Wit LED-lampje knippert snel om de 1 seconde
Stroom aan	Witte LED brandt 2 seconden
Uitschakelen	Witte LED brandt 3 seconden

5 De hoofdtelefoon resetten

Als u problemen ondervindt bij het koppelen of verbinden, kunt u de volgende procedure volgen om uw hoofdtelefoon terug te zetten naar de fabrieksinstellingen.

1 Ga op uw Bluetooth-apparaat naar het Bluetooth-menu en verwijder **Philips TAH6509** uit de lijst met apparaten.

2 Schakel de Bluetooth-functie van uw Bluetooth-apparaat uit.

3 Zet uw hoofdtelefoon aan.

4 Houd de aan/uit-knop en de ANC-knop tegelijkertijd 3 seconden ingedrukt.

5 Volg de stappen in "Uw hoofdtelefoon gebruiken Sluit de hoofdtelefoon aan op uw Bluetooth-apparaat. "

6 Koppel de hoofdtelefoon met uw Bluetooth-apparaat, selecteer **Philips TAH6509**.

6 Technische gegevens

Koptelefoon

- Speeltijd muziek: (ANC uit) 70 uur; (ANC aan) 45 uur
- Oplaadtijd: 2 uur
- Oplaadbare lithium-ion batterij (600 mAh)
- Bluetooth-versie: 5.3
- Compatibele Bluetooth-profielen:
  - HFP (Handsfree profiel)
  - A2DP (Geavanceerd audiodistributieprofiel)
  - AVRCP (Audio Video Afstandsbedieningsprofiel)
- Frequentiebereik: 2,402 - 2,480 GHz
- Zendervermogen: < 10 dBm
- Werkbereik: Tot 10 meter (33 feet)
- Automatische uitschakeling
- USB-C-poort voor opladen
- Dynamische bas
- Meerpuntsverbinding

Opmerking

- Specificaties kunnen zonder kennisgeving worden gewijzigd.
- De afspeeltijd van de batterij is bij benadering en kan variëren afhankelijk van de gebruiksomstandigheden.

7 Kennisgeving

Conformiteitsverklaring

Hierbij verklaart TP Vision Europe B.V. dat het product voldoet aan de essentiële eisen en andere relevante bepalingen van RED-richtlijn 2014/53/EU en UK Radio Equipment Regulations SI 2017 No 1206. U kunt de conformiteitsverklaring vinden op www.philips.com/support.

Verwijdering van je oude product en batterij

Je product is ontworpen en vervaardigd met hoogwaardige materialen en componenten die kunnen worden gerecycled en opnieuw kunnen worden gebruikt.

Dit symbool op een product betekent dat het product valt onder de Europese Richtlijn 2012/19/EU.

Dit symbool betekent dat het product een ingebouwde oplaadbare batterij bevat die valt onder de Europese Richtlijn 2013/56/EU en die niet met het normale huisafval kan worden weggegooid. Wij raden je ten zeerste aan om dit product naar een officieel verzamelpunt of een Philips-servicecentrum te brengen om de batterij op een professionele manier te laten verwijderen. Informeer jezelf over het plaatselijk systeem voor gescheiden inzameling van elektrische en elektronische producten en oplaadbare batterijen. Volg de lokale regels en gooi het product en de oplaadbare batterijen nooit weg met het normale huishoudafval. Correcte verwijdering van oude producten en oplaadbare batterijen helpt negatieve gevolgen voor het milieu en de volksgezondheid te voorkomen.

Verwijdering ingebouwde batterij

Als er in jouw land geen inzamelings-/recyclingsysteem voor elektronische producten is, kun je het milieu beschermen door de batterij te verwijderen en te recyclen voordat u de koptelefoon weggooit.

- Zorg ervoor dat de hoofdtelefoon is losgekoppeld voordat u de batterij verwijdert.

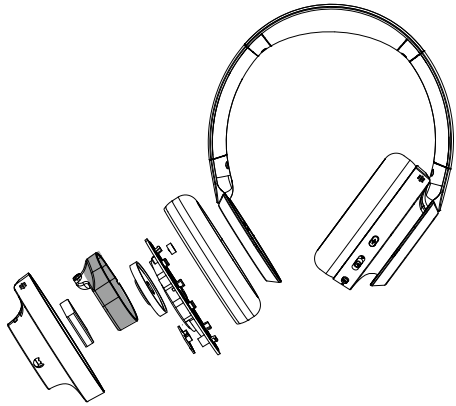

Naleving van EMF

Dit product voldoet aan alle toepasselijke normen en voorschriften met betrekking tot blootstelling aan elektromagnetische velden.

Milieu-informatie

Alle onnodige verpakkingen zijn weggelaten.
Uw systeem bestaat uit materialen die kunnen worden gerecycled en opnieuw kunnen worden gebruikt als ze door een gespecialiseerd bedrijf worden gedemonteerd.
Houd u aan de plaatselijke voorschriften met betrekking tot de verwijdering van verpakkingsmateriaal, oude batterijen en oude apparatuur.

Kennisgeving van naleving

Het apparaat voldoet aan de FCC-regels, deel 15. Gebruik is onderworpen aan de volgende twee voorwaarden:

1. **Dit apparaat mag geen schadelijke interferentie veroorzaken, en**
2. **Dit apparaat moet ontvangen interferentie accepteren, inclusief interferentie die een ongewenste werking kan veroorzaken.**

FCC-regels

Deze apparatuur is getest en voldoet aan de limieten voor een Klasse B digitaal apparaat, conform deel 15 van de FCC-regels. Deze limieten zijn bedoeld om een redelijke bescherming te bieden tegen schadelijke interferentie bij installatie in een woonomgeving. Deze apparatuur genereert, gebruikt en kan radiofrequentie-energie uitstralen en kan, indien niet geïnstalleerd en gebruikt in overeenstemming met de instructiehandleiding, schadelijke interferentie met radiocommunicatie veroorzaken.

Er is echter geen garantie dat er geen interferentie zal optreden in een bepaalde installatie. Als deze apparatuur schadelijke interferentie veroorzaakt voor radio- of televisieontvangst, wat kan worden vastgesteld door de apparatuur uit en in te schakelen, wordt de gebruiker geadviseerd om te proberen de interferentie te verhelpen door een of meer van de volgende maatregelen:

- Draai of verplaats de ontvangstantenne
- Vergroot de afstand tussen apparatuur en ontvanger
- Sluit de apparatuur aan op een stopcontact in een ander circuit dan waarop de ontvanger is aangesloten
- Raadpleeg de dealer of een ervaren radio/tv-technicus

FCC-verklaring inzake blootstelling aan straling:

Deze apparatuur voldoet aan de FCC-limieten voor blootstelling aan straling die zijn vastgelegd voor een ongecontroleerde omgeving.
Deze zender mag niet samen met een andere antenne of zender worden geplaatst of gebruikt.

Opgelet: De gebruiker wordt gewaarschuwd dat wijzigingen of aanpassingen die niet uitdrukkelijk zijn goedgekeurd door de partij die verantwoordelijk is voor de naleving, de bevoegdheid van de gebruiker om de apparatuur te bedienen ongeldig kunnen maken.

Canada:

Dit apparaat bevat licentie-vrije zender(s)/ontvanger(s) die voldoen aan de licentie-vrijge RSS(s) van Innovation, Science and Economic Development Canada. Gebruik is onderworpen aan de volgende twee voorwaarden: (1) Dit apparaat mag geen interferentie veroorzaken. (2) Dit apparaat moet elke interferentie accepteren, inclusief interferentie die een ongewenste werking van het apparaat kan veroorzaken.

L'émetteur/récepteur exempt de licence contenu dans le présent appareil est conforme aux CNR d'Innovation, Sciences et Développement économique Canada applicables aux appareils radio exempts de licence.
L'exploitation est autorisée aux deux conditions suivantes : (1) L'appareil ne doit pas produire de brouillage;
(2) L'appareil doit accepter tout brouillage radioélectrique subi, même si le brouillage est susceptible d'en compromettre le fonctionnement.
CAN ICES-003(B)/NMB-003(B)

Deze apparatuur voldoet aan de Canadese stralingslimieten voor ongecontroleerde omgevingen.
Deze zender mag niet samen met een andere antenne of zender worden geplaatst of gebruikt.

8 Handelsmerken

Bluetooth

Het Bluetooth® woordmerken en logo's zijn gedeponeerde handelsmerken van Bluetooth SIG, Inc. en elk gebruik van deze merken door MMD Hong Kong Holding Limited gebeurt onder licentie. Andere handelsmerken en handelsnamen zijn die van hun respectieve eigenaars.

Siri

Siri is een handelsmerk van Apple Inc., geregistreerd in de VS en andere landen.

Google

Google en Google Play zijn handelsmerken van Google LLC.

9 Veelgestelde vragen

Mijn Bluetooth-hoofdtelefoon gaat niet aan.
Het batterijniveau is laag. Laad de hoofdtelefoon op.

Ik kan mijn Bluetooth-hoofdtelefoon niet koppelen met mijn Bluetooth-apparaat.
Bluetooth is uitgeschakeld. Schakel de Bluetooth-functie in op uw Bluetooth-apparaat en schakel het Bluetooth-apparaat in voordat u de hoofdtelefoon inschakelt.

Koppelen resetten.
Laat de hoofdtelefoon in de koppelmodus staan (wit en blauw lampje knipperen afwisselend), houd de aan/uit-knop 16 seconden ingedrukt totdat het blauwe LED-lampje brandt.

Ik hoor muziek maar kan muziekweergave niet regelen op mijn Bluetooth-apparaat (bijv. afspelen/pauzeren/vooruit overslaan/achteruit).
Zorg ervoor dat de Bluetooth-audiobron AVRCP ondersteunt (zie 'Technische gegevens' op pagina 11).

Het volumeniveau van de hoofdtelefoon is te laag.
Sommige Bluetooth-apparaten kunnen het volumeniveau niet koppelen aan de hoofdtelefoon via volumesynchronisatie. In dit geval moet u het volume op uw Bluetooth-apparaat zelf aanpassen om een geschikt volumeniveau te bereiken.

Het Bluetooth-apparaat kan de hoofdtelefoon niet vinden.
- De hoofdtelefoon is mogelijk verbonden met een eerder gekoppeld apparaat. Schakel het aangesloten apparaat uit of verplaats het buiten bereik.
- Het koppelen is mogelijk gereset of de hoofdtelefoon is eerder gekoppeld met een ander apparaat. Koppel de hoofdtelefoon opnieuw met het Bluetooth-apparaat zoals beschreven in de gebruikershandleiding. (zie 'De hoofdtelefoon met een ander Bluetooth-apparaat koppelen' op pagina 7).

Mijn Bluetooth-hoofdtelefoon is aangesloten op een mobiele telefoon met Bluetooth-stereo, maar er wordt alleen muziek afgespeeld op de luidspreker van de mobiele telefoon.
Raadpleeg de gebruikershandleiding van uw mobiele telefoon. Selecteer om naar muziek te luisteren via de hoofdtelefoon.

De geluidskwaliteit is slecht en u hoort gekraak.
- Het Bluetooth-apparaat is buiten bereik. Verklein de afstand tussen uw hoofdtelefoon en het Bluetooth-apparaat of verwijder obstakels tussen beide.
- Laad uw hoofdtelefoon op.

Maak uw hoofdtelefoon regelmatig schoon.

- Gebruik regelmatig een schone, vochtige doek om uw hoofdtelefoon schoon te maken - vooral de geluidsleidingen en de microfoonopeningen - en voorkom ophoping van stoffen zoals zweet of oorsmeer.
- Als er zweet- of waterdruppels in de geluidsleidingen, luchtgaten of microfoongaten achterblijven, zal het geluidsniveau tijdelijk afnemen of helemaal wegvallen. Dit is geen storing. Gebruik een zachte, vochtige doek om de hoofdtelefoon grondig te drogen. U kunt ook de oordopjes verwijderen, de geluidskabels naar beneden draaien en de hoofdtelefoon ongeveer vijf keer zachtjes op een droge doek of iets dergelijks tikken om het water dat zich binnenin verzameld heeft te verwijderen.
- Zorg ervoor dat de hoofdtelefoon volledig droog is voordat u hem oplaadt en gebruikt. Vermijd het gebruik van alcoholpads voor eenmalig gebruik of andere reinigingsmiddelen.

Laad je hoofdtelefoon regelmatig op.
Als de hoofdtelefoon lange tijd niet wordt gebruikt, begint de oplaadbare batterij lading te verliezen. Om dit verlies te voorkomen, moet u de batterij minstens om de drie maanden volledig opladen.

Kijk voor hulp op www.philips.com/support.

2024 ©MMD Hong Kong Holding Limited. Alle rechten voorbehouden.
Specificaties kunnen zonder kennisgeving worden gewijzigd.
Philips en het Philips-schildembleem zijn gedeponeerde handelsmerken van Koninklijke Philips N.V. en worden onder licentie gebruikt. Dit product is vervaardigd door en wordt verkocht onder de verantwoordelijkheid van MMD Hong Kong Holding Limited of een van haar gelieerde ondernemingen, en MMD Hong Kong Holding Limited is de garantiegever met betrekking tot dit product. Alle andere bedrijfs- en productnamen kunnen handelsmerken zijn van de respectieve bedrijven waarmee ze verbonden zijn.

UM_TAH6509_00_NL_V2.0